Перечень опор

Лист	Наименование	Примечание
13.1	Трубопроводы конденсата от пиковых подогревателей к деаэраторам	
	0,6 МПа. Часть 1/2. Скользящая опора 9.	
13.2	Трубопроводы конденсата от пиковых подогревателей к деаэраторам	
	0,6 МПа. Часть 1/2. Жесткая подвеска 13.	
13.3	Трубопроводы конденсата от пиковых подогревателей к деаэраторам	
	0,6 МПа. Часть 1/2. Скользящая опора 14.	
13.4	Трубопроводы конденсата от пиковых подогревателей к деаэраторам	
	0,6 МПа. Часть 1/2. Пружинные подвески 15,17.	
13.5	Трубопроводы конденсата от пиковых подогревателей к деаэраторам	
	0,6 МПа. Часть 1/2. Пружинные подвески 16,18.	

Взам. инв. №

Подпись и дата

Инв. № подл. 83499

Изм.	Кол.уч.	Лист	№док.	Подп.	Дата
Н. контр.		Михеев			08.10.13
Проверил		Шкитилева			08.10.13
Разработал		Сапонджян			8.09.13

1350.12.38А–30UNB–1357–TD

Объекты III очереди строительства
ЗАО СГК (ТЭЦ)

Сетевая установка основных и пиковых подогревателей турбоагрегатов ст.№8,9. II система теплоснабжения.

Стадия	Лист	Листов
Р	13	

Трубопроводы конденсата от пиковых подогревателей к деаэраторам 0,6 МПа. Часть 1/2. Опоры и подвески.

ОТКРЫТОЕ АКЦИОНЕРНОЕ ОБЩЕСТВО ИНСТИТУТ ТЕПЛОЭЛЕКТРОПРОЕКТ НИЖНИЙ НОВГОРОД

Файл

Формат А4

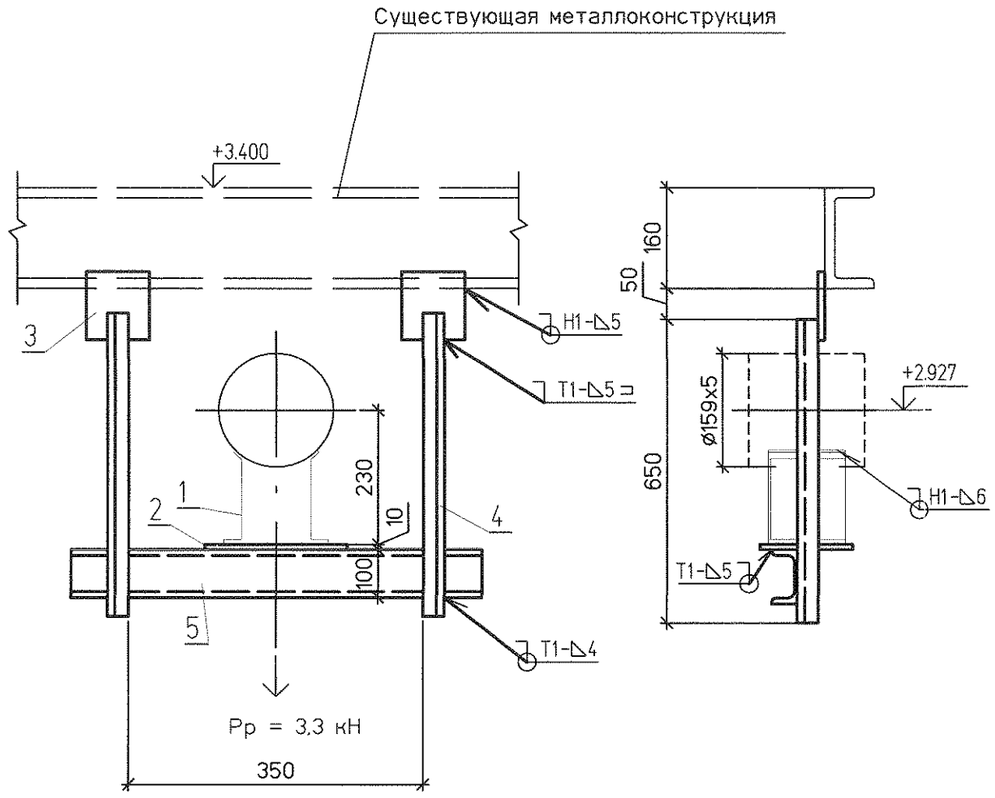

Спецификация на 1 комплект

№	Обозначение	Наименование	Кол	Материал	Масса ед.	Масса общ.	Примечание
1	25 ОСТ 34-10-616-93	Опора 159У	1	Сборный	2,7	2,7	
2	ГОСТ 19903-74	Лист Б-ПН-0 10х200х150	1	Ст3сп ГОСТ 14637-89	2,36	2,36	
3	ГОСТ 19903-74	Лист Б-ПН-0 10х200х200	2	Ст3сп ГОСТ 14637-89	3,14	6,28	
4	ГОСТ 8509-93	Уголок 50х50х5-В L=650	2	Ст3сп ГОСТ 535-2005	2,45	4,9	
5	ГОСТ 8240-97	Швеллер 10У L=550	1	Ст3сп ГОСТ 535-2005	4,72	4,72	
	ГОСТ 9467-75	Электроды		Э42А		0.11	

Итого: 21,1 кг

План расположения

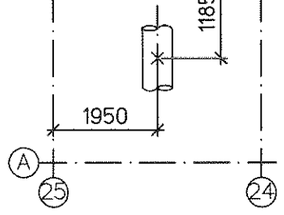

1. Монтажный чертеж №1350.12.38А-30UNB-1357-TD л.12 (30LCA26BR001, 30LCA25BR001, 30LCA30BR001).
2. Технические требования к сварке деталей опор трубопроводов смотрите ОСТ 34-10-723-93.

Изм.	Кол.уч	Лист	№док.	Подп.	Дата	1350.12.38А-30UNB-1357-TD		
						Объекты III очереди строительства ЗАО СГК (ТЭЦ)		
						Сетевая установка основных и пиковых подогревателей турбоагрегатов ст.№8,9. II система теплоснабжения.	Стадия: Р; Лист: 13.1; Листов:	
Н. контр.		Михеев			08.13	Трубопроводы конденсата от пиковых подогревателей к деаэраторам 0,6 МПа. Часть 1/2. Скользящая опора 9.	ОТКРЫТОЕ АКЦИОНЕРНОЕ ОБЩЕСТВО ИНСТИТУТ ТЕПЛОЭЛЕКТРОПРОЕКТ НИЖНИЙ НОВГОРОД	
Проверил		Шкитилева			08.13			
Разработал		Сапонджян			6.08.13			

Инв. № подл.	Подпись и дата	Взам. инв. №
83499		

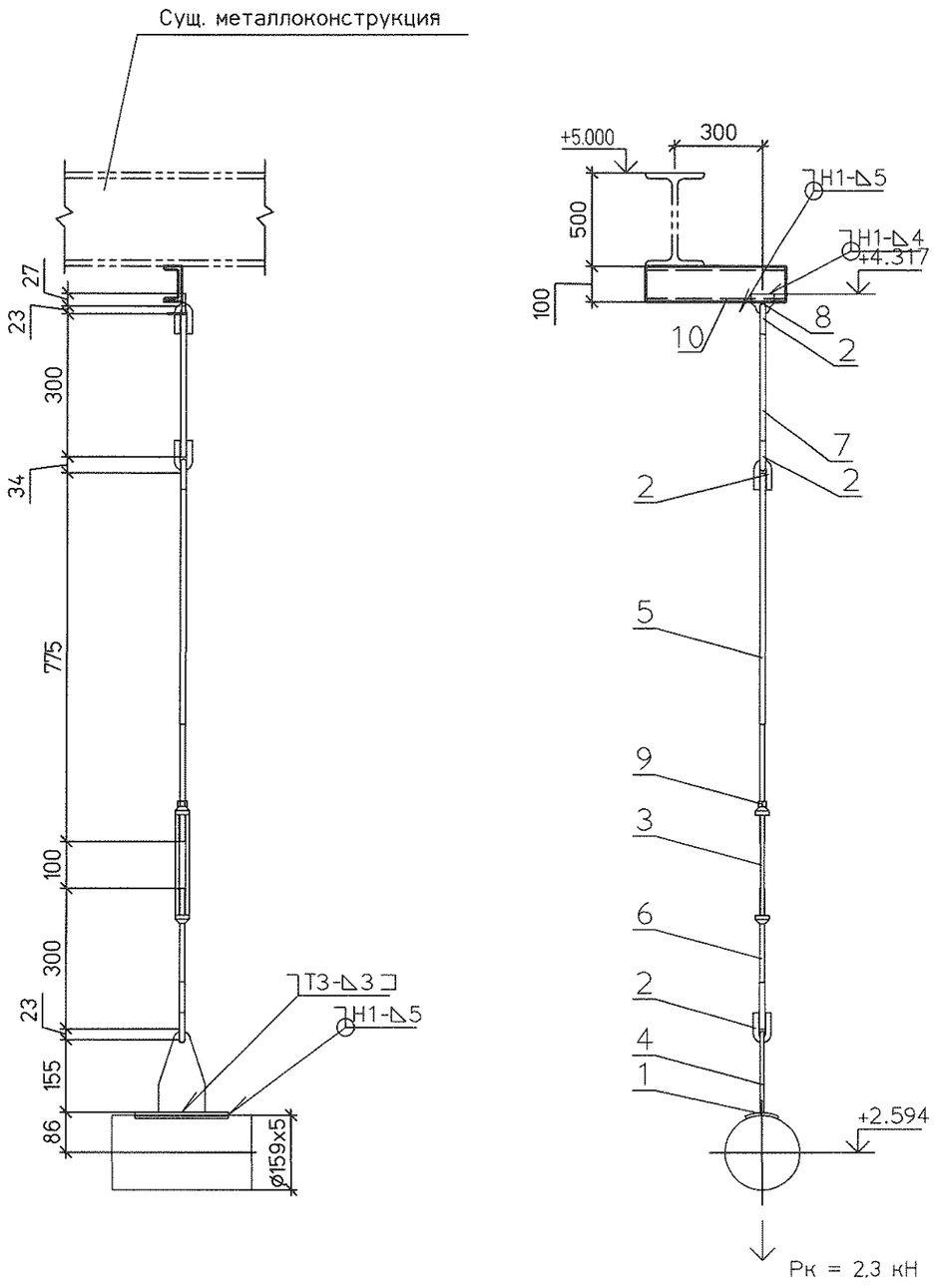

Спецификация на 1 комплект

№	Обозначение	Наименование	Кол	Материал	Масса ед.	Масса общ.	Примечание
1	2-21 ОСТ 34-10-733-93	Накладка 159У	1	20-3-Т ГОСТ 1577-93	0.65	0.65	
2	1-01 ОСТ 34-10-729-93	Ушко	4	20 ГОСТ 1050-88	0.12	0.48	
3	1-01 ОСТ 34-10-739-93	Муфта	1	20 ГОСТ 1050-88	0.70	0.70	
4	1-01 ОСТ 34-10-733-93	Проушина	1	С235 ГОСТ 27772-88	0.80	0.80	
5	3-41 ОСТ 34-10-739-93	Тяга левая	1	20 ГОСТ 1050-88	0.71	0.71	L уточнить на монтаже
6	3-02 ОСТ 34-10-739-93	Тяга	1	20 ГОСТ 1050-88	0.27	0.27	L уточнить на монтаже
7	ГОСТ 2590-2006	Круг ø12 L = 300	1	20 ГОСТ 1050-88	0.27	0.27	
8	№1350.12.38А-30UNB-1357-TD л.16	Проушина 12	1	С235 ГОСТ 27772-88	0.10	0.10	
9	ГОСТ 5915-70	Гайка М12	1	35 ГОСТ 1759.0-87	0.02	0.02	
10	ГОСТ 8240-97	Швеллер 10У L=600	1	СтЗсп ГОСТ 535-2005	5.15	5.15	
	ГОСТ 9467-75	Электроды		Э42А		0.07	

Итого 9,22 кг

План расположения

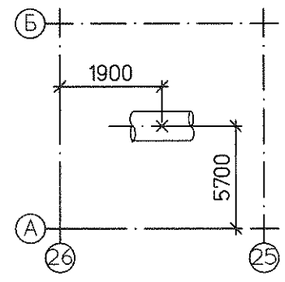

1. Монтажный чертеж №1350.12.38А-30UNB-1357-TD л.12 (30LCA26BR001, 30LCA25BR001, 30LCA30BR001).
2. Технические требования к сварке деталей опор трубопроводов смотрите ОСТ 34-10-723-93.

Изм.	Кол.уч	Лист	№док.	Подп.	Дата
Н. контр.		Михеев			28.10.13
Проверил		Шкитилева			28.10.13
Разработал		Сапонджян			6.09.13

1350.12.38А-30UNB-1357-TD

Объекты III очереди строительства ЗАО СГК (ТЭЦ)

Сетевая установка основных и пиковых подогревателей турбоагрегатов ст.№8,9. II система теплоснабжения.

Стадия	Лист	Листов
Р	13.2	

Трубопроводы конденсата от пиковых подогревателей к деаэраторам 0,6 МПа. Часть 1/2. Жесткая подвеска 13.

ОТКРЫТОЕ АКЦИОНЕРНОЕ ОБЩЕСТВО ИНСТИТУТ ТЕПЛОЭЛЕКТРОПРОЕКТ НИЖНИЙ НОВГОРОД

Инв. № подл. 83499 | Подпись и дата | Взам. инв. №

Формат А3

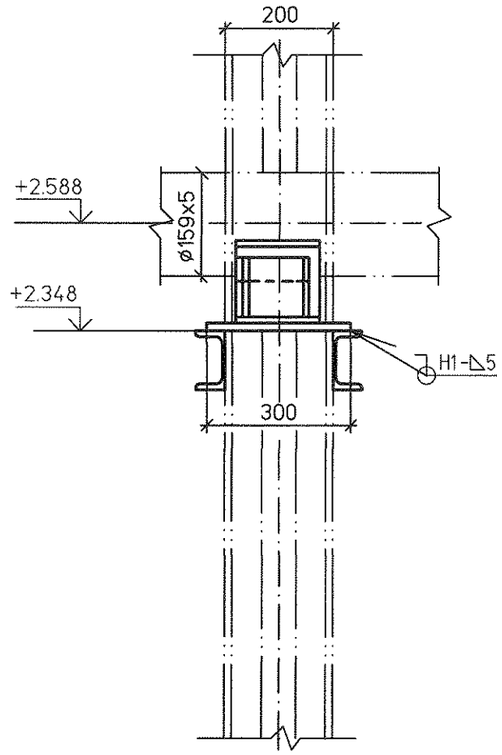

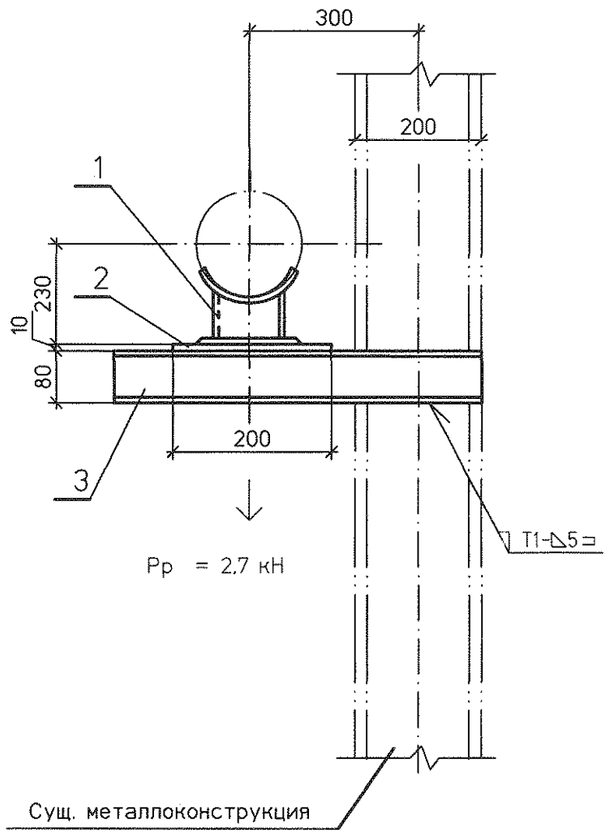

Спецификация на 1 комплект

Поз	Обозначение	Наименование	Кол.	Материал	Масса, кг		Приме-чание
					ед.	общ.	
1	25 ОСТ 34-10-616-93	Опора 159У	1	Сборный	2,7	2,7	
2	ГОСТ 19903-74	Лист Б-ПН-0 10х200х300	1	Ст3сп ГОСТ 14637-89	4,71	4,71	
3	ГОСТ 8240-97	Швеллер 8У L=600	2	Ст3сп ГОСТ 535-2005	4,23	8,46	
	ГОСТ 9467-75	Наплавленный металл		Э42А		0,08	

Итого: 15,95 кг

План расположения

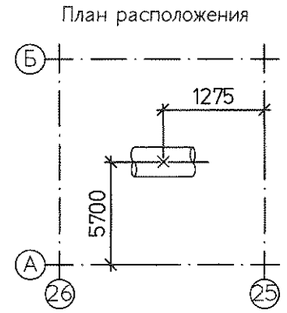

1. Монтажный чертеж №1350.12.38А-30UNB-1357-TD л.12 (30LCA26BR001, 30LCA25BR001, 30LCA30BR001).
2. Технические требования к сварке деталей опор трубопроводов смотрите ОСТ 34-10-723-93.

Изм.	Кол.уч	Лист	№док.	Подп.	Дата
Н. контр.		Михеев			08.13
Проверил		Шкитилева			08.13
Разработал		Сапонджян			6.09.13

1350.12.38А-30UNB-1357-TD

Объекты III очереди строительства ЗАО СГК (ТЭЦ)

Сетевая установка основных и пиковых подогревателей турбоагрегатов ст.№8,9. II система теплоснабжения.

Стадия	Лист	Листов
Р	13.3	

Трубопроводы конденсата от пиковых подогревателей к деаэраторам 0,6 МПа. Часть 1/2. Скользящая опора 14.

ОТКРЫТОЕ АКЦИОНЕРНОЕ ОБЩЕСТВО ИНСТИТУТ ТЕПЛОЭЛЕКТРОПРОЕКТ НИЖНИЙ НОВГОРОД

Взам. инв. №	
Подпись и дата	
Инв. № подл.	83499

Файл

Формат А3

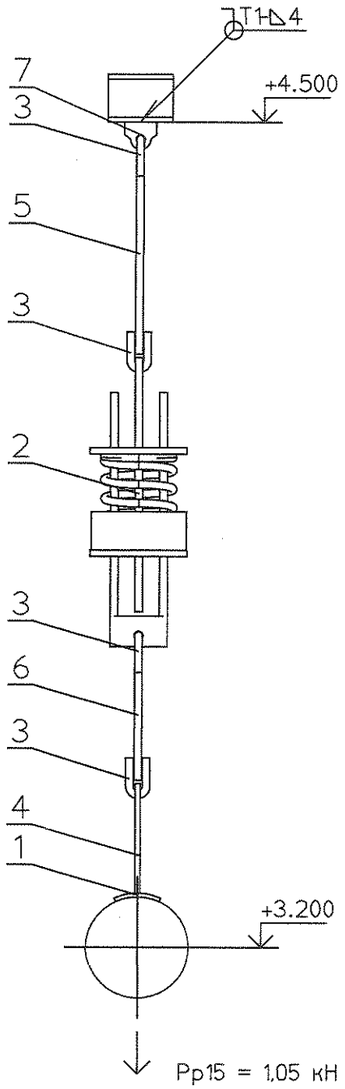

Pp15 = 1,05 кН

Pp17 = 0,98 кН

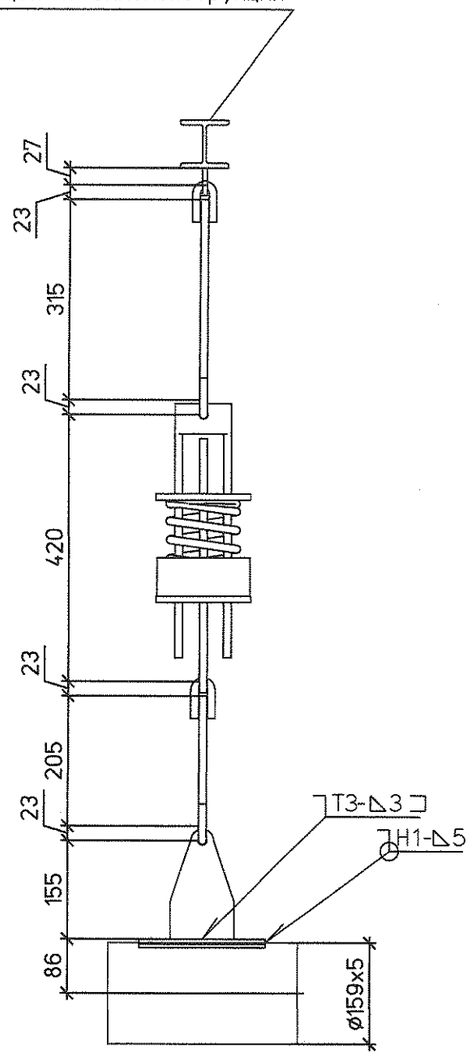

Спецификация на 1 комплект

№	Обозначение	Наименование	Кол	Материал	Масса ед.	Масса общ.	Примечание
1	2-21 ОСТ 34-10-733-93	Накладка 159У	1	20-3-Т ГОСТ 1577-93	0.65	0.65	
2	14 ОСТ 34-10-743-93	Блок пружинный	1	Сборный	8.60	8.60	
3	1-01 ОСТ 34-10-729-93	Ушко	4	20 ГОСТ 1050-88	0.12	0.48	
4	1-01 ОСТ 34-10-733-93	Проушина	1	С235 ГОСТ 27772-88	0.80	0.80	
5	ГОСТ 2590-2006	Круг ø12 L = 315	1	20 ГОСТ 1050-88	0.28	0.28	L уточнить на монтаже
6	ГОСТ 2590-2006	Круг ø12 L = 205	1	20 ГОСТ 1050-88	0.18	0.18	L уточнить на монтаже
7	№1350.12.38А-30UNB-1357-TD л.16	Проушина 12	1	С235 ГОСТ 27772-88	0.10	0.10	
	ГОСТ 9467-75	Электроды		Э42А		0.17	

Итого 11.26 кг

План расположения опоры 15

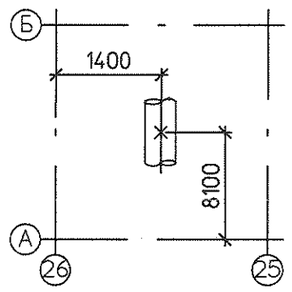

План расположения опоры 17

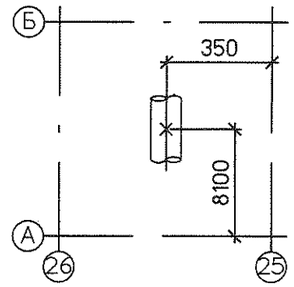

Поз. опоры	Характеристики пружины										Нагрузка на несущие конструкции Р, кН
	Табличные данные			В монтаж. сост.		В рабочем сост.		В холод. сост.		Нагрузка на пружину при гидроисп. Рг. кН	
	Допускаемая рабочая нагрузка Рмакс.кН	Прогиб при допускаемой раб. нагр. Lмакс.мм	Высота пружины в своб. сост. Нсв. мм	Высота пружины Нмонт.мм	Нагрузка на пружину Рмонт.кН	Высота пружины Нраб. мм	Нагрузка на пружину Рраб.кН	Высота пружины Нхол. мм	Нагрузка на пружину Рхол.кН		
15	2.73	70	151	129	0.89	125	1.05	127	0.94	0.88	1,6
17	2.73	70	151	130	0.82	126	0.98	129	0.86	0.72	1,5

1. Монтажный чертеж №1350.12.38А-30UNB-1357-TD л.12 (30LCA26BR001, 30LCA25BR001, 30LCA30BR001).
2. Технические требования к сварке деталей опор трубопроводов смотрите ОСТ 34-10-723-93.
3. Изготовить два комплекта.

Изм.	Кол.уч	Лист	№док.	Подп.	Дата
Н. контр.		Михеев			08.10.12
Проверил		Шкитилева			08.10.12
Разработал		Сапонджян			08.10.12

1350.12.38А-30UNB-1357-TD

Объекты III очереди строительства ЗАО СГК (ТЭЦ)

Сетевая установка основных и пиковых подогревателей турбоагрегатов ст.№8,9. II система теплоснабжения.

Стадия	Лист	Листов
Р	13.4	

Трубопроводы конденсата от пиковых подогревателей к деаэраторам 0,6 МПа. Часть 1/2. Пружинные подвески 15,17

ОТКРЫТОЕ АКЦИОНЕРНОЕ ОБЩЕСТВО ИНСТИТУТ ТЕПЛОЭЛЕКТРОПРОЕКТ НИЖНИЙ НОВГОРОД

Инв. № подл. 83499 | Подпись и дата | Взам. инв. №

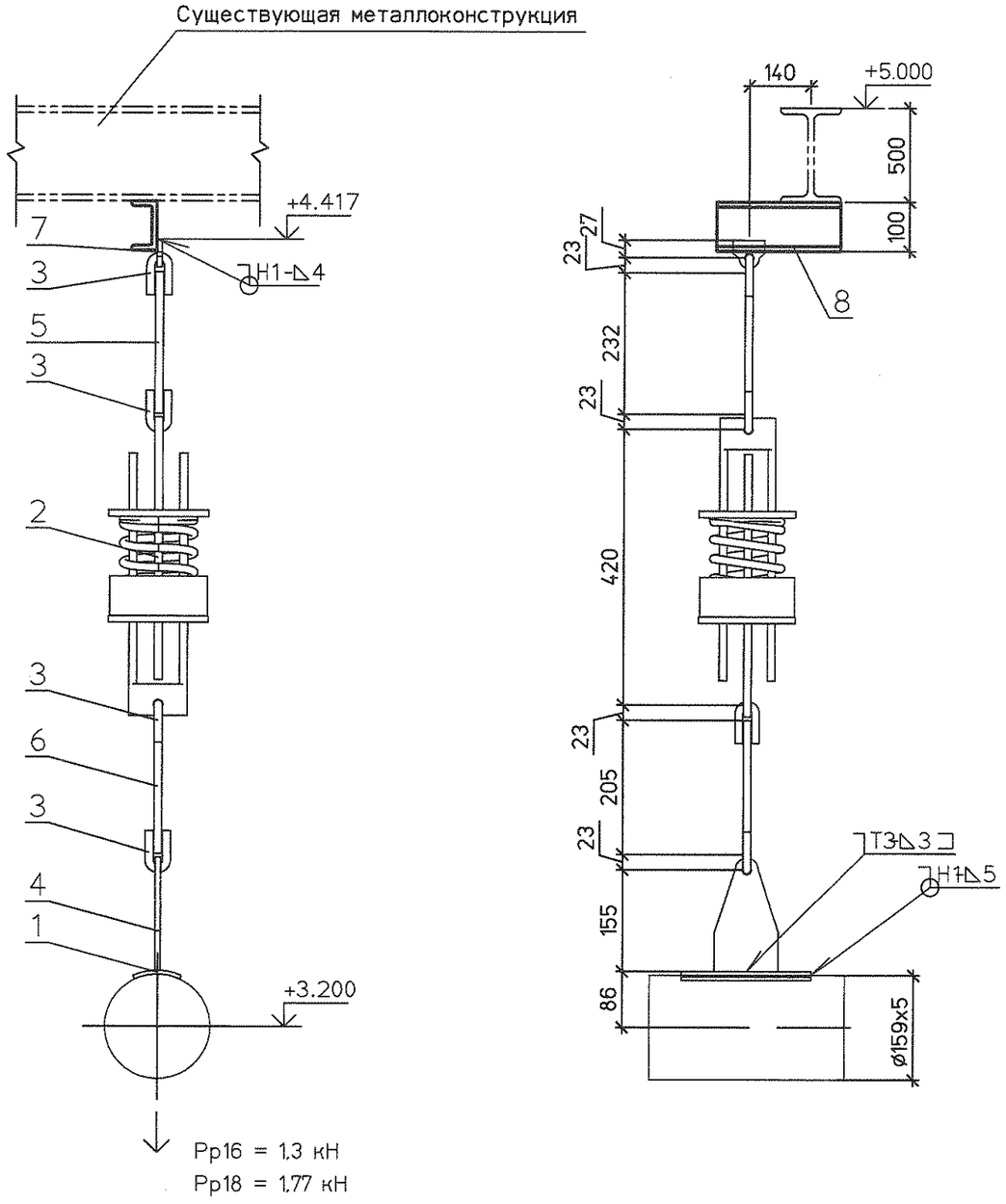

Спецификация на 1 комплект

№	Обозначение	Наименование	Кол	Материал	Масса ед.	Масса общ.	Примечание
1	2-21 ОСТ 34-10-733-93	Накладка 159У	1	20-3-Т ГОСТ 1577-93	0.65	0.65	
2	14 ОСТ 34-10-743-93	Блок пружинный	1	Сборный	8.60	8.60	
3	1-01 ОСТ 34-10-729-93	Ушко	4	20 ГОСТ 1050-88	0.12	0.48	
4	1-01 ОСТ 34-10-733-93	Проушина	1	С235 ГОСТ 27772-88	0.80	0.80	
5	ГОСТ 2590-2006	Круг ø12 L = 232	1	20 ГОСТ 1050-88	0.21	0.21	L уточнить на монтаже
6	ГОСТ 2590-2006	Круг ø12 L = 205	1	20 ГОСТ 1050-88	0.18	0.18	L уточнить на монтаже
7	№1350.12.38А-30UNB-1357-TD л.16	Проушина 12	1	С235 ГОСТ 27772-88	0.10	0.10	
8	ГОСТ 8240-97	Швеллер 10У L=300	1	Ст3сп ГОСТ 535-2005	2.58	2.58	
	ГОСТ 9467-75	Электроды		Э42А		0.17	

Итого 13,77 кг

План расположения опоры 16

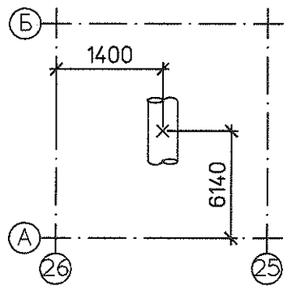

План расположения опоры 18

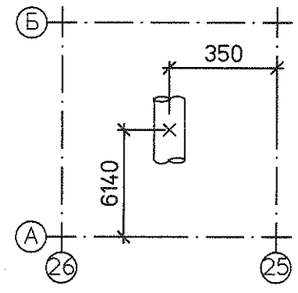

1. Монтажный чертеж №1350.12.38А-30UNB-1357-TD л.12 (30LCA26BR001, 30LCA25BR001, 30LCA30BR001).
2. Технические требования к сварке деталей опор трубопроводов смотрите ОСТ 34-10-723-93.
3. Изготовить два комплекта.

Поз. опоры	Характеристики пружины										Нагрузка на несущие конструкции Р, кН
	Табличные данные			В монтаж. сост.		В рабочем сост.		В холод. сост.		Нагрузка на пружину при гидроисп. Рг, кН	
	Допускаемая рабочая нагрузка Рмакс.кН	Прогиб при допускаемой раб. нагр. Lмакс.мм	Высота пружины в своб. сост. Нсв. мм	Высота пружины Нмонт.мм	Нагрузка на пружину Рмонт.кН	Высота пружины Нраб. мм	Нагрузка на пружину Рраб.кН	Высота пружины Нхол. мм	Нагрузка на пружину Рхол.кН		
16	2.73	70	151	118	1.3	118	1.29	118	1.31	1.83	2.75
18	2.73	70	151	107	1.76	107	1.77	106	1.78	2.15	3.23

Изм.	Кол.уч	Лист	№док.	Подп.	Дата
Н. контр.		Михеев			
Проверил		Шкитилева			
Разработал		Сапонджян			

1350.12.38А-30UNB-1357-TD

Объекты III очереди строительства ЗАО СГК (ТЭЦ)

Сетевая установка основных и пиковых подогревателей турбоагрегатов ст.№8,9. II система теплоснабжения.

Стадия	Лист	Листов
Р	13.5	

Трубопроводы конденсата от пиковых подогревателей к деаэраторам 0,6 МПа. Часть 1/2. Пружинные подвески 16,18.

ОТКРЫТОЕ АКЦИОНЕРНОЕ ОБЩЕСТВО ИНСТИТУТ ТЕПЛОЭЛЕКТРОПРОЕКТ НИЖНИЙ НОВГОРОД

Инв. № подл. | 8349 | Подпись и дата | Взам. инв. №